INSPIRE SOLO SLIDE 90

Размеры

A. Габаритные размеры
B. Подготовка места для установки
O1 Точка подключения канализации

A.

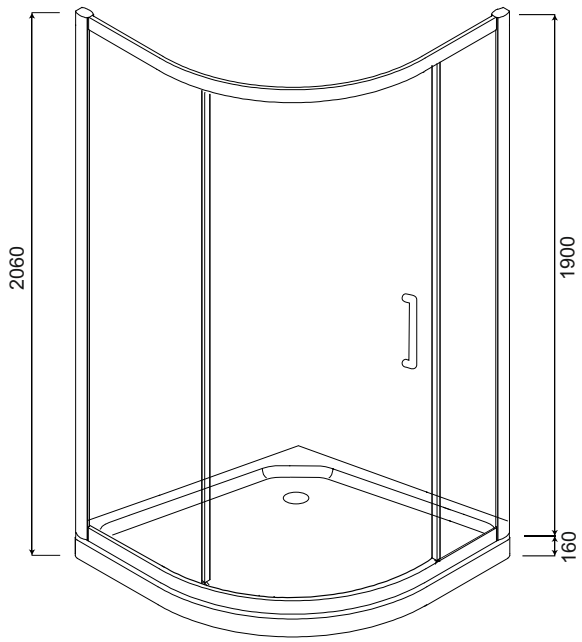

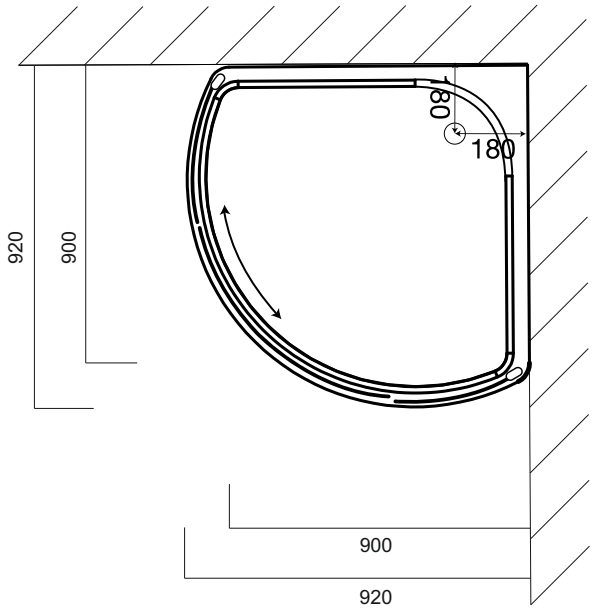
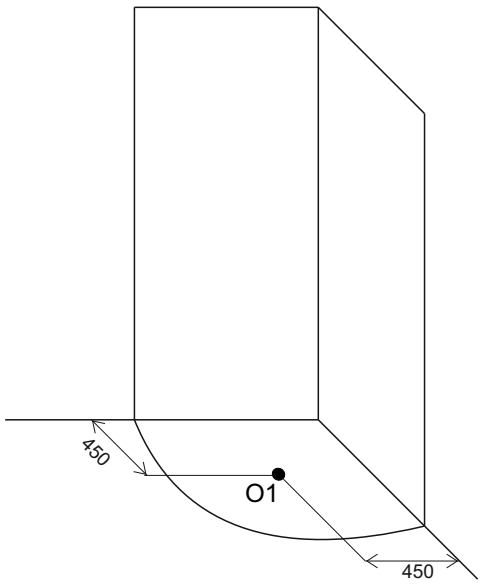
B.